Технический паспорт

Групповое крепление Grip M 15, металлическое A4

Артикульный номер: 2207132



Групповое крепление из металла высокой механической прочности, в том числе при пожаре. Предусмотрено для монтажа над огнестойкими потолками. Допускается применение в качестве специальной конструкции при прокладке кабельных трасс повышенной живучести в соответствии с DIN 4102 часть 12. Для настенного и потолочного монтажа. Открывается без применения инструмента.

Подробную информацию о допустимых вариантах прокладки Вы можете найти в соответствующих документах об испытаниях.

E30 E90

A4	Нержавеющая высококачественная сталь
2B	без обработки, дообработанный

Исходные данные

Артикульный номер	2207132
Тип	2031 M 15 A4
Обозначение 1	Групповое крепление-захват
Производитель	OBO
Размер	15x NYM3x1,5
Материал	Нержавеющая высококачественная сталь 1.4571
Поверхность	без обработки, дообработанный
Стандарт поверхности	
Минимальная единица продажи	50
Единица расхода	Шт.
Масса	3 кг
Единица веса	кг/100 шт.
Углеродный след CO2 (GWP) от колыбели до ворот	0,2224 кг CO2e / 1 Шт.

Технический паспорт

Групповое крепление Grip M 15, металлическое A4

Артикульный номер: 2207132

Размеры

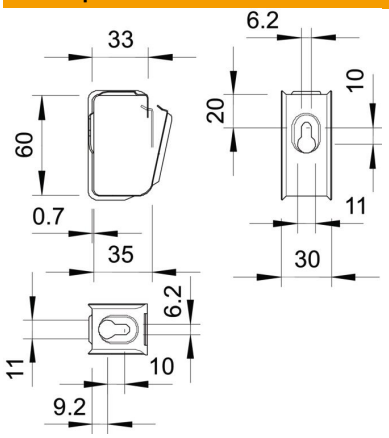

Технические характеристики

Количество проводов NYM 3 x 1,5	15
Повышение живучести конструкции	да
Не содержит галогенов	да
С дюбелем	нет
Соответствует требованиям Директивы ROHS	да