Технический паспорт

Групповое крепление Grip M 15, металлическое FS

Артикульный номер: 2207028



Групповое крепление из металла высокой механической прочности, в том числе при пожаре. Предусмотрено для монтажа над огнестойкими потолками. Допускается применение в качестве специальной конструкции при прокладке кабельных трасс повышенной живучести в соответствии с DIN 4102 часть 12. Для настенного и потолочного монтажа. Открывается без применения инструмента.

Подробную информацию о допустимых вариантах прокладки Вы можете найти в соответствующих документах об испытаниях.

E30 E90

St Сталь

FS оцинкован конвейерным методом

Исходные данные

Артикульный номер	2207028
Тип	2031 M 15 FS
Обозначение 1	Групповое крепление-захват
Производитель	OBO
Размер	15x NYM3x1,5
Материал	Сталь
Поверхность	оцинкован конвейерным методом
Стандарт поверхности	DIN EN 10346
Минимальная единица продажи	50
Единица расхода	Шт.
Масса	3 кг
Единица веса	кг/100 шт.
Углеродный след CO2 (GWP) от колыбели до ворот	0,1063 кг CO2e / 1 Шт.

Технический паспорт

Групповое крепление Grip M 15, металлическое FS

Артикульный номер: 2207028

Размеры

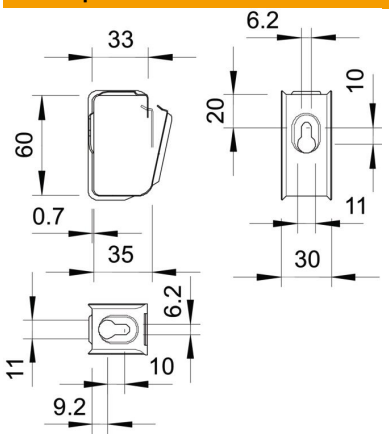

Технические характеристики

Количество проводов NYM 3 x 1,5	15
Повышение живучести конструкции	да
Не содержит галогенов	да
С дюбелем	нет
Соответствует требованиям Директивы ROHS	да