Технический паспорт

Соединительная клемма для уравнивания потенциалов, для круглых проводников Rd 8-10 мм
Артикульный номер: 5311503

- для крепления круглых проводников RD 8–10;
- подходит для болтов M10.

St Сталь

FT Горячее цинкование методом погружения

Исходные данные

Артикульный номер	5311503
Тип	249 8-10 ST-OT
Обозначение 1	Соединитель быстрого монтажа
Обозначение 2	верхняя часть
Производитель	OBO
Размер	40x40mm
Материал	Сталь
Поверхность	Горячее цинкование методом погружения
Стандарт поверхности	DIN EN ISO 1461
Минимальная единица продажи	100
Единица расхода	Шт.
Масса	3,24 кг
Единица веса	кг/100 шт.
Углеродный след CO2 (GWP) от колыбели до ворот	0,1077 кг CO2e / 1 Шт.

Технический паспорт

Соединительная клемма для уравнивания потенциалов, для круглых проводников Rd 8-10 мм
Артикульный номер: 5311503

Размеры

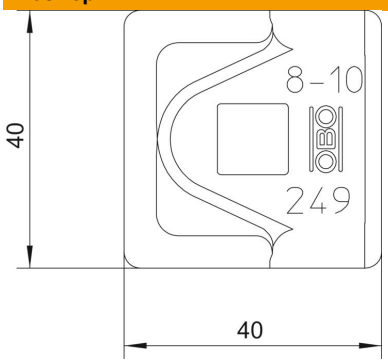

Размер A	40 мм

Технические характеристики

Посадка	Rd 8-10 мм