Технический паспорт

Ленточная заземляющая скоба для взрывоопасных зон 1/21, 2/22

Артикульный номер: 5057630



Для искробезопасного защитного/функционального выравнивания потенциалов согласно DIN VDE 0100-410/-540, а также искробезопасного выравнивания потенциалов для защиты от молнии согласно VDE 0185-305 (IEC 62305) в установках согласно VDE 0165-1 (IEC/EN 60079-14).

- Для труб с наружным диаметром 6–500 мм
- Применение во взрывоопасных зонах 1 и 2 / 21 и 22
- Испытано на соответствие требованиям для категории взрывоопасности IIC
- Класс устойчивости к разряду молнии H (100 кА) согласно VDE 0185-561-1 (IEC/EN 62561-1)
- Устойчивая к УФ-излучению пластиковая крышка, не содержит галогенов
- Винты зафиксированы от ослабления согласно VDE 0185-305-3, приложение 2
- Подходит для внутреннего и наружного применения

Исходные данные

Артикульный номер	5057630
Тип	EX BES 28
Обозначение 1	Скоба ленты заземления
Обозначение 2	для взрывоопасных зон
Производитель	OBO
Размер	28mm
Минимальная единица продажи	1
Единица расхода	Шт.
Масса	30,58 кг
Единица веса	кг/100 шт.
Углеродный след CO2 (GWP) от колыбели до ворот	1,9879 кг CO2e / 1 Шт.

Технический паспорт

Ленточная заземляющая скоба для взрывоопасных зон 1/21, 2/22

Артикульный номер: 5057630

Размеры

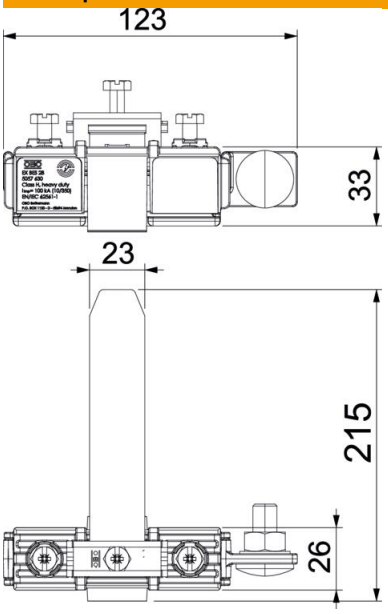

Размер L	215 мм

Технические характеристики

Количество проводов	2
Токопроводящая способность	H/100 кА
Для труб диаметром макс.	28 мм
Для труб диаметром мин.	6 мм
Макс. поперечное сечение подсоединяемого кабеля	78 мм²
Мин. поперечное сечение подсоединяемого кабеля	16 мм²
Соответствует требованиям Директивы ROHS	да