Технический паспорт

Идентификационная табличка IT

Артикульный номер: 7205428



Универсальная идентификационная табличка для самостоятельного нанесения надписей водо- и светостойким фломастером для всех проходок OBO.

PS Полистирол

Исходные данные

Артикульный номер	7205428
Тип	KS-S IT
Обозначение 1	Маркировочная табличка
Обозначение 2	для огнестойких проходок
Производитель	OBO
Размер	100x70mm
Цвет	белый
Материал	Полистирол
Минимальная единица продажи	1
Единица расхода	Шт.
Масса	2,4 кг
Единица веса	кг/100 шт.
Углеродный след CO2 (GWP) от колыбели до ворот	0,0496 кг CO2e / 1 Шт.

Технический паспорт

Идентификационная табличка IT

Артикульный номер: 7205428

Размеры

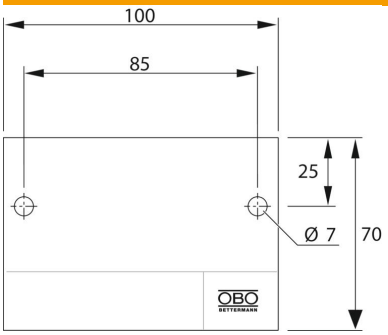

Технические характеристики

Соответствует требованиям Директивы ROHS	да
Язык	Итальянский