Технический паспорт

Кабельный лоток MKS-Magic® 85 FS

Артикульный номер: 6059092



Кабельный лоток с интегрированной системой быстрого монтажа. Полезная длина кабельного лотка в собранном состоянии составляет 3 000 мм.

Кабельный лоток имеет сплошную боковую перфорацию 7 x 20 мм для установки дополнительных соединительных и монтажных элементов.

Начиная с ширины кабельного лотка 200 мм с перфорацией 30%, подходит для использования под спринклерными системами в соответствии с директивой VdS 2092.
Уравнивание потенциалов осуществляется без дополнительных деталей.

St Сталь

FS оцинкован конвейерным методом

Исходные данные

Артикульный номер	6059092
Тип	MKSM 860 FS
Обозначение 1	Кабельный лоток MKSM
Обозначение 2	перф., для быстрого соединения
Производитель	OBO
Размер	85x600x3050
Цвет	цинковый
Материал	Сталь
Поверхность	оцинкован конвейерным методом
Стандарт поверхности	DIN EN 10346
Минимальная единица продажи	3
Единица расхода	Метр
Масса	403,934 кг
Единица веса	кг/100 м
Углеродный след CO2 (GWP) от колыбели до ворот	14,2436 кг CO2e / 1 Метр

Технический паспорт

Кабельный лоток MKS-Magic® 85 FS

Артикульный номер: 6059092

Размеры

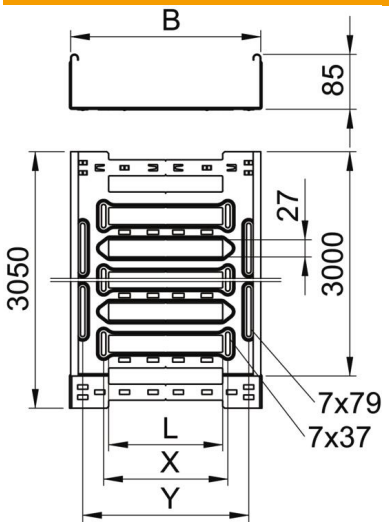

Длина	3 050 мм
Ширина	600 мм
Высота	85 мм
Толщина листа	1 мм
Размер B	600 мм
Размер L	480 мм
Размер x	496 мм
Размер y	562 мм

Технические характеристики

Конструкция соединителей	Встроенный соединитель
Вид крепления монтажной системы	Пол Потолок Стена
Пригодный для хождения	нет
Повышение живучести конструкции	нет
С крышкой	нет
Монтажное отверстие в основании	да
Схема расположения отверстий NATO	нет
Полезное поперечное сечение	508 см²
Полезное поперечное сечение	50800 мм²
Соответствует требованиям Директивы ROHS	да
Нержавеющая сталь, протравленная	нет
Боковая перфорация	да
Конструкция для больших расстояний	нет
Магнитное затухание от влияния экрана без крышки	20 дБ
Магнитное затухание от влияния экрана с крышкой	50 дБ
Тип испытания под нагрузкой согласно IEC 61537	Тип II
Полезная длина	3000 мм
Вид соединителя кабеленесущей системы	Крепление защелкиванием

Технический паспорт

Кабельный лоток MKS-Magic® 85 FS

Артикульный номер: 6059092

Нагрузки

Используемые расстояния между опорами мин.	1,5 м
Используемые расстояния между опорами макс.	2,5 м
Класс нагрузки по стандарту NEMA	8A
Расстояние между опорами: 1,5 м.	1,4 кН/м
Расстояние между опорами 1,0 м	1,1 кН/м
Расстояние между опорами 2,5 м	0,85 кН/м

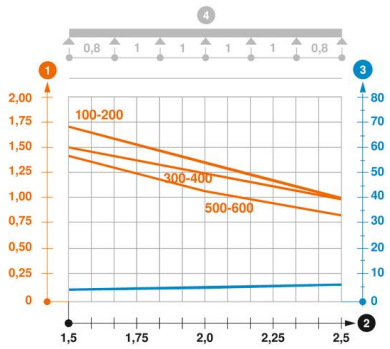

Диаграмма нагрузки на кабельный лоток MKSM 85

1. Допустимая нагрузка на листовой кабельный лоток/кабельный лоток лестничного типа в
2. Расстояние между опорами в м
3. Прогиб боковой стенки в мм при допустимой нагрузке (кН/м)
4. Схема нагрузки при методе испытания

— Кривая нагрузки на листовой кабельный лоток/кабельный лоток лестничного типа шириной

— Кривая прогиба боковой стенки на каждое расстояние между опорами