Технический паспорт

Огнестойкая распределительная коробка FireBox T100ED с наружным креплением и держателем предохранителя



Кабельная распределительная коробка с фиксатором и мягкими вставными уплотнениями. Достаточное пространство для разводки благодаря диагональному расположению соединительной розетки с предварительно установленными керамическими клеммами, стойкими к действию высоких температур. Зелено-желтый зажим защитного провода. Крепление на хорошо доступных наружных пластинах. Допущено для кабельных установок с электрической огнестойкостью согласно DIN 4102, часть 12 с классами E30, E60 и E90. Керамические зажимы были протестированы согласно DIN EN 60998-2-1:2004.

С 2 винтовыми анкерами MMSplus P 6x35.

E30 E60 E90 IP 66

PP Полипропилен

Исходные данные

Артикульный номер	7205752
Тип	T100ED 06AF
Обозначение 1	Распределительная коробка
Обозначение 2	д/повышения живуч. конструкций
Производитель	OBO
Размер	150x116x67
Цвет	оранжевый; RAL 2003
Материал	Полипропилен
Минимальная единица продажи	1
Единица расхода	Шт.
Масса	48,65 кг
Единица веса	кг/100 шт.
Углеродный след CO2 (GWP) от колыбели до ворот	1,6913 кг CO2e / 1 Шт.

Технический паспорт

Огнестойкая распределительная коробка FireBox T100ED с наружным креплением и держателем предохранителя

Размеры

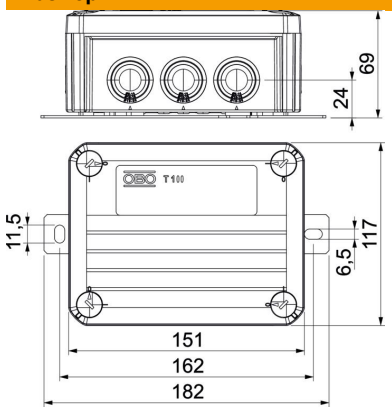

Длина	150 мм
Ширина	116 мм
Высота	67 мм
Размер B	116 мм
Размер H	67 мм
Размер L	150 мм
Размер L1 мм	162 мм
Размер L2	182 мм

Технические характеристики

Подключается в ряд	нет
Количество вводов	10
Количество зажимов	6
Вид прохода через корпус	Ступенчатая мембрана, обрезная
Расчетное изоляционное напряжение (Ui)	690 V
Комплектация	Зажим
Крышка	Непрозрачный
Крепление крышки	Привинчен
Ввод сзади	нет
Электрические вводы	8 x M25 + 2 x M32
Проверенная на взрывозащищенность конструкция	нет
Форма	прямоугольной формы
Повышение живучести конструкции	E 90
Для взрывоопасной зоны	без
Для взрывоопасной зоны с газом	без
Для взрывоопасной зоны с пылью	без
Не содержит галогенов	да
Внутренние размеры на просвет	136x102x57 мм
С экранированием	нет
С крышкой	да
Номинальное сечение макс.	6 мм²
Номинальное сечение мин.	1,5 мм²
Номинальное напряжение	660 V
Пломбируемая	нет
Соответствует требованиям Директивы ROHS	самостоятельный
Ударопрочность	нет
Вид защиты	IP66
Прозрачная крышка	нет

Технический паспорт

Огнестойкая распределительная коробка FireBox T100ED с наружным креплением и держателем предохранителя

Технические характеристики

Стойкий к атмосферным воздействиям	нет