Технический паспорт

Манжета для трубы PYROCOMB® с 2 крепежными накладками

Артикульный номер: 7202201

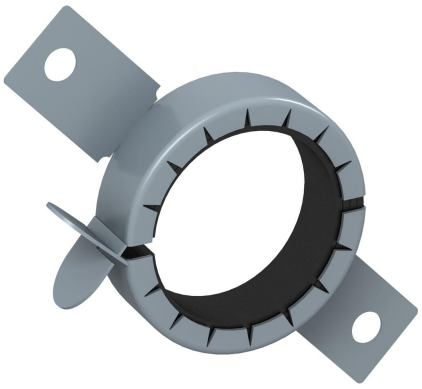

Манжета для горючих труб.
Огнестойкое оборудование в корпусе из листовой стали плотно закрывает в случае пожара выгорающие трубы из термопласта с помощью высокого давления пены. Для применения внутри помещений. Крепление с помощью дюбелей или стержней с резьбой M6.

CE

Уплотнительный строительный материал

Исходные данные

Артикульный номер	7202201
Тип	TCX-040
Обозначение 1	Манжета для труб
Обозначение 2	для воспламеняемых труб
Производитель	OBO
Размер	Ø40mm
Цвет	серый
Материал	Вспенивающийся строительный материал
Минимальная единица продажи	1
Единица расхода	Шт.
Масса	7 кг
Единица веса	кг/100 шт.

Размеры

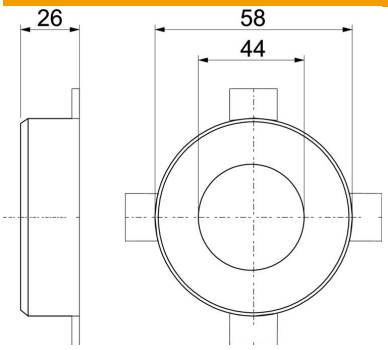

Длина	58 мм
Ширина	58 мм
Высота	26 мм
Размер d	44 мм
Размер d мин.	58 мм
Размер h	26 мм

Технический паспорт

Манжета для трубы PYROCOMB® с 2 крепежными накладками

Артикульный номер: 7202201

Технические характеристики

Форма	круглой формы
Для труб диаметром макс.	42 мм
Для труб диаметром мин.	40 мм
Запорная манжета	Без резьбы
С крепежным материалом	нет
Соответствует требованиям Директивы ROHS	да
Требуются аксессуары	да